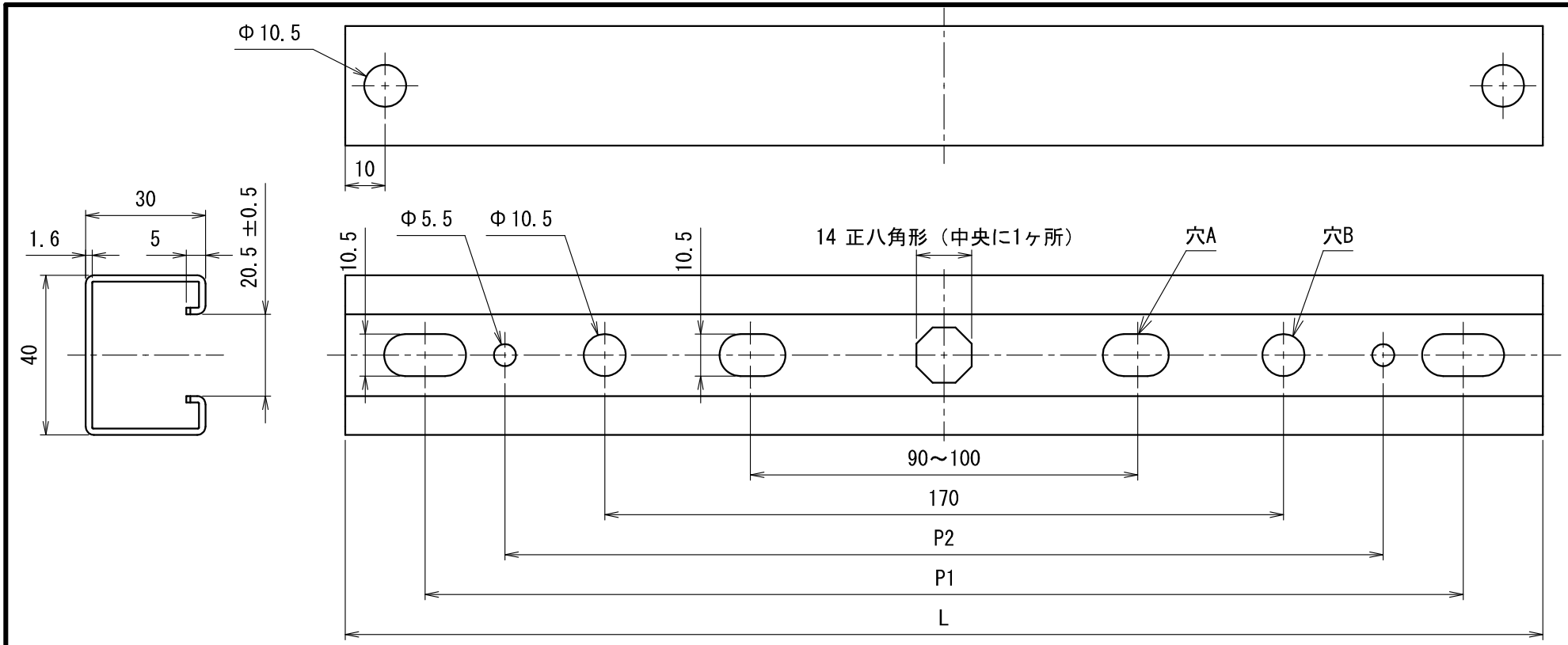

品番	L	P1	P2	穴A	穴B
M-10A	100	70	45	-	-
M-15A	150	100～120	70	-	-
M-20A	200	150～170	120	-	-
M-25A	250	200～220	170	有り	-
M-30A	300	250～270	220	有り	有り
M-40A	400	350～370	320	有り	有り
M-50A	500	450～470	420	有り	有り
M-60A	600	550～570	520	有り	有り
M-70A	700	650～670	620	有り	有り
M-80A	800	750～770	720	有り	有り

符号	名　称	材　質	個数	備　考
		高耐食めっき鋼板		板厚1.6

製　品　仕　様　図		
尺度	品名	ミラックハンガー
2／3		M－___A
第三角法	図番	RH24571B3

未来工業株式会社